Burlington®

ТУМБА ПОД РАКОВИНУ С ДВУМЯ ДВЕРЦАМИ, ЦВЕТ БЕЛЫЙ [EU2WN]
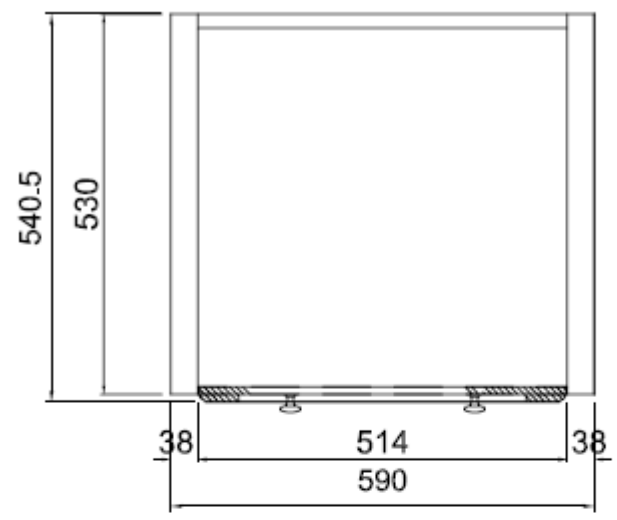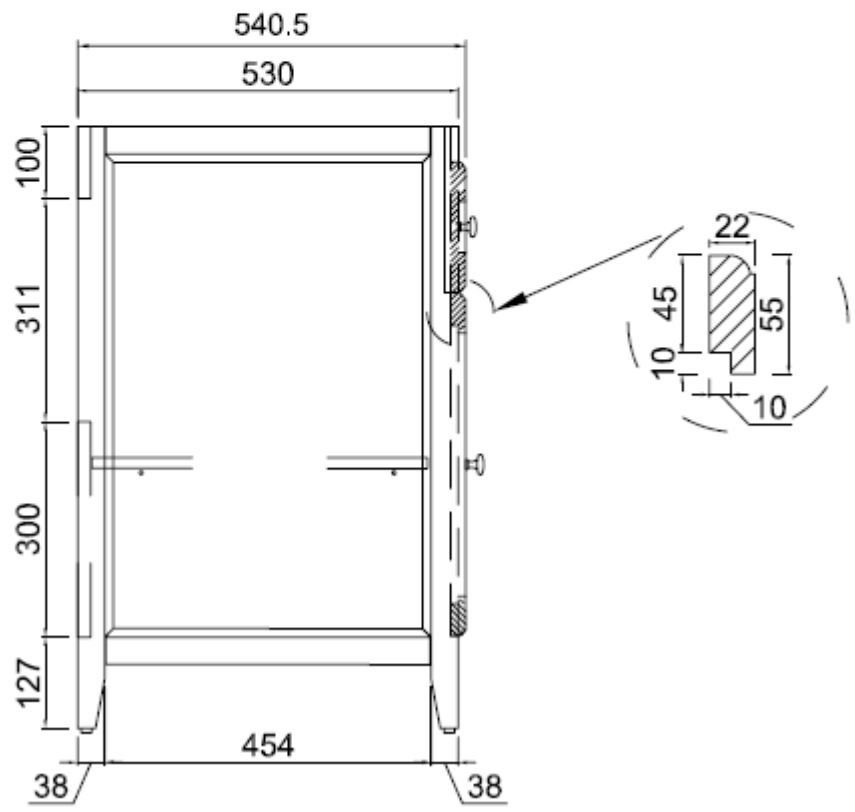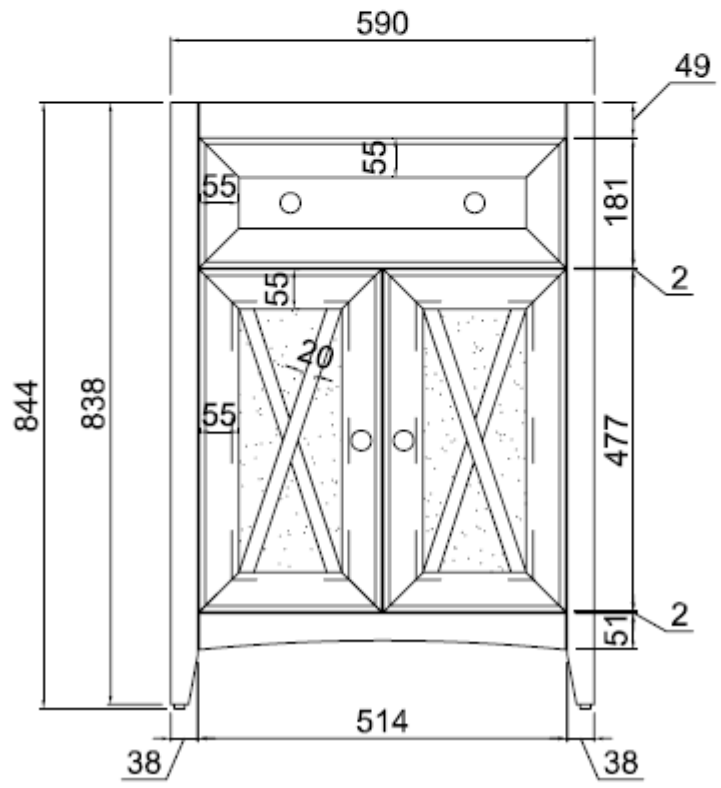
EU2W