Burlington®

# СМЕСИТЕЛЬ ДЛЯ ВАННЫ С РУЧНЫМ ДУШЕМ, НАБОРТНЫЙ [CTA16]
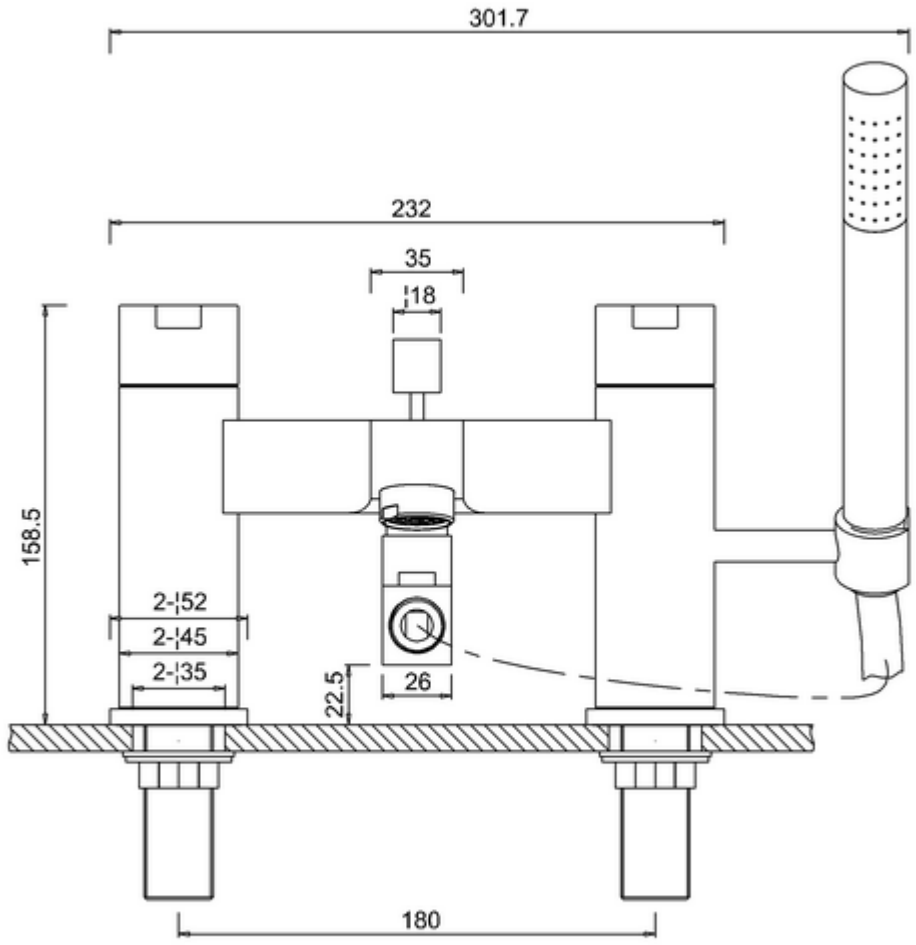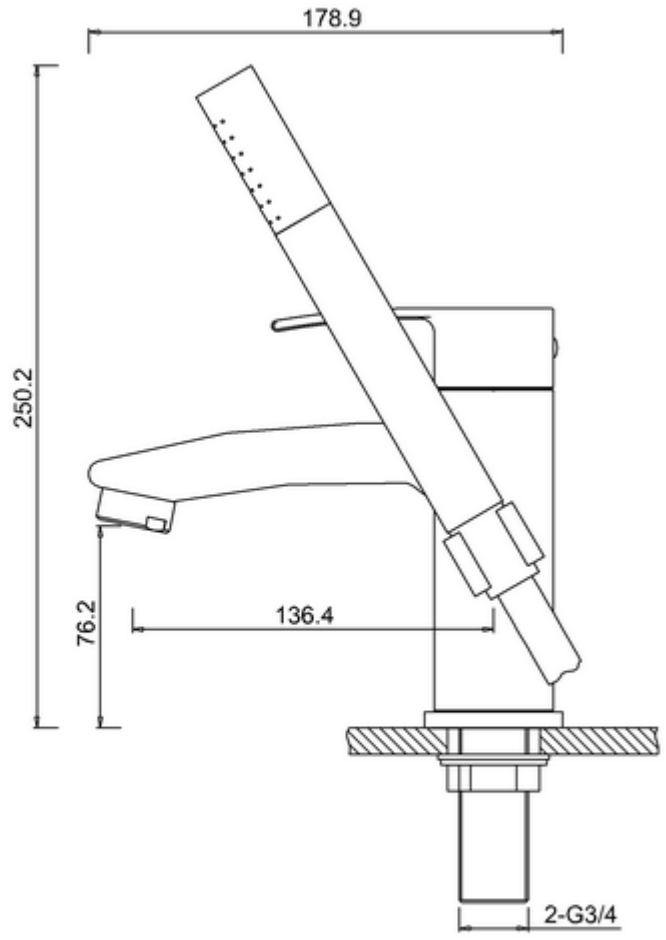
CTA16